Государственное бюджетное профессиональное образовательное учреждение
Московской области
«Раменский колледж»

УТВЕРЖДАЮ
Директор ГБПОУ МО
«Раменский колледж»
Н.А. Кузеева
«__» _____ 2022г.

МЕТОДИЧЕСКАЯ РАЗРАБОТКА УРОКА

по дисциплине ОП. 01 «Инженерная графика»
на тему: «Разрезы»

специальность: 15.02.15 «Технология металлообрабатывающего производства»

Разработчик:
Преподаватель
Шнотина В.В.

Раменское, 2022г.

ПЛАН УРОКА (ПАРА)

ПО ДИСЦИПЛИНЕ «Инженерная графика»

Тема: «Разрезы»

Цели урока:

Проверить и закрепить на практике теоретические знания, практические умения и навыки по теме: «Разрезы».

Тип урока: Урок повторения, систематизации и обобщения знаний, закрепления знаний

Материально – техническое оснащение:

Оборудование и инструменты: интерактивная доска, компьютер, видеопроектор, программное обеспечение.

Материалы: справочная литература; рабочие чертежи

Дидактический материал: методические рекомендации по выполнению практической работы

Методы обучения: практические и частично - поисковые.

Межпредметная связь: основы техники и технологии, техническая механика, материпаловедение

ХОД УРОКА (ПАРА)

№	Структурный элемент урока	Время	Методические особенности и краткие указания по проведению урока	Примечание
1	Организационная часть	5	- Приветствие - Проверка отсутствующих - На доске написана тема урока, преподаватель озвучивает её	
2	Повторение ранее изученного теоретического материала	30	Обобщение и систематизация, контроль знаний: ● фронтальный опрос по теме «Разрезы» с использованием (20 мин) ● обобщение темы «Разрезы» - «Классификация разрезов» (10 мин)	мультимедийный проектор плакат «разрезы»
3	Закрепление знаний и контроль понимания	48	Проверка знаний и умений на практике по следующим подразделам темы «Разрезы»: 1. Простые разрезы (10 мин) 2. Сложные разрезы (10 мин) 3. Условности и упрощения (8 мин) 4. Выполнение выреза четверти на аксонометрических проекциях (10 мин) 5. Обозначение разрезов, индивидуальная работа по картам программированного контроля(10 мин)	карточки-задание тестовая программа
4	Подведение итогов урока	4	Оценить работу учащихся и выставить отметки	Контроль по эталону
5	Выдача домашнего задания	3	Завершение выполнения практических заданий тем, кто не успел это сделать на уроке	
	Итого	90 минут		

КОНСПЕКТ УРОКА.

1. Организационный момент

- приветствие
- сообщение темы, постановка цели и задач урока
- особенности и значимость урока в системе уроков
- значение изученной темы «Разрезы» в разделе «Машиностроительное черчение».
- Мотивация учебной деятельности студентов
- Актуализация знаний

Тема. Цели и задачи урока

ТЕМА УРОКА: Разрезы

Проверить и закрепить на практике теоретические знания, практические умения и навыки по теме: «Разрезы».

2. Повторение материала

● фронтальный опрос по теме «Разрезы» с использованием мультимедийного проектора

1 Разрез и его назначение.
2.Как образуются разрезы?
3.Определение разреза.
4.Как выполняются разрезы?
5. Обозначение разрезов
6. Правила выполнения разрезов
7. В каких случаях разрезы обозначаются, в каких не обозначаются?
8. Штриховка в разрезах
9. Какие разрезы называют простыми?
10. Назвать и дать определение фронтального, горизонтального и профильного разрезов.
11. Наклонные, местные разрез
12. Сложные разрезы.
13. Соединение половины вида и половины разреза
14. Особые случаи разрезов. Условности и упрощения, применяемые на разрезах
15. Разрезы на аксонометрических проекциях

● обобщение темы «Разрезы» - демонстрация плаката «Классификация разрезов»

Подведем итоги нашего опроса-повторения. Обобщим, какие разрезы мы рассмотрели и составим схему классификации разрезов. Рисунок

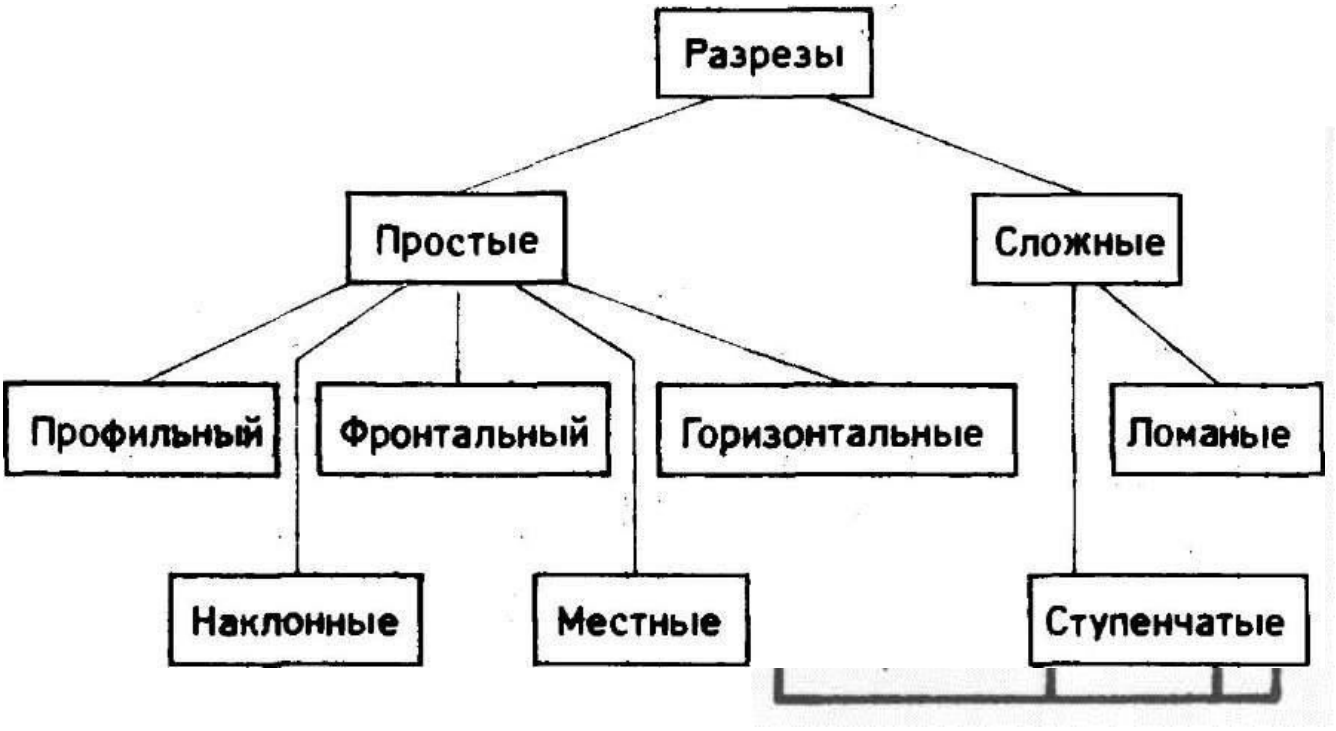

Рис. Схема «Классификация разрезов».

3. Закрепление знаний и контроль понимания

I ЗАДАНИЕ

Выполнить простые разрезы:

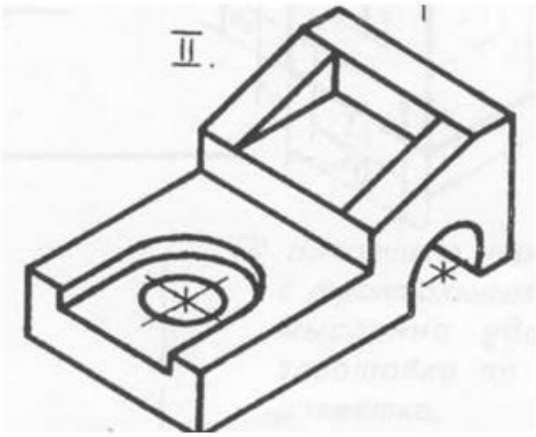

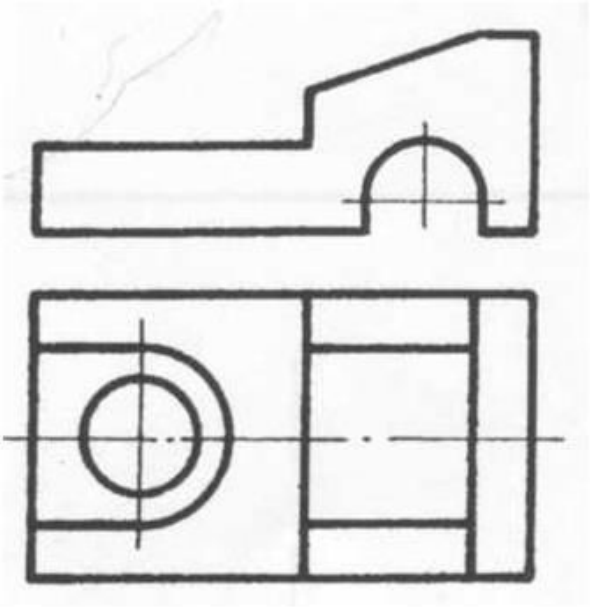

II ЗАДАНИЕ

Выполнить упражнение на тему сложные разрезы: (по вариантам)

Заменить вид слева разрезом А-А

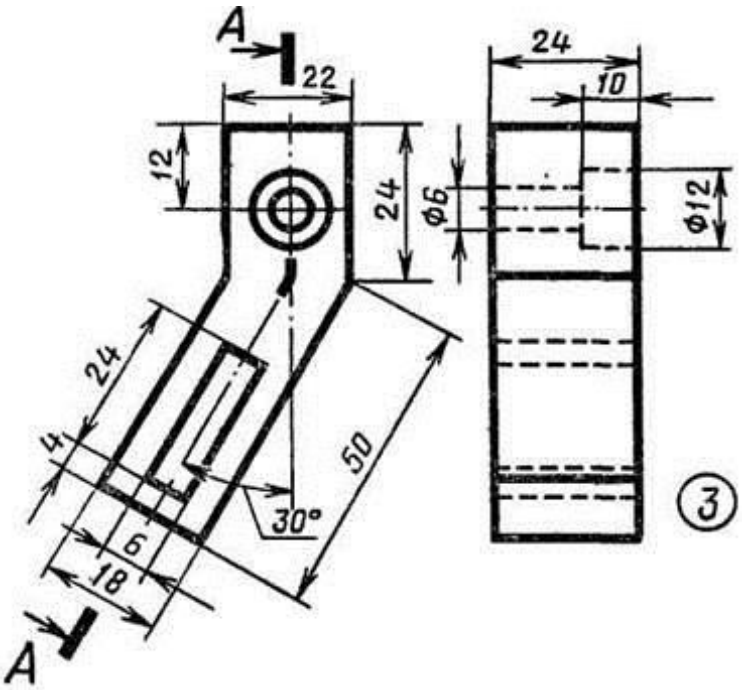

Заменить вид слева разрезом А-А

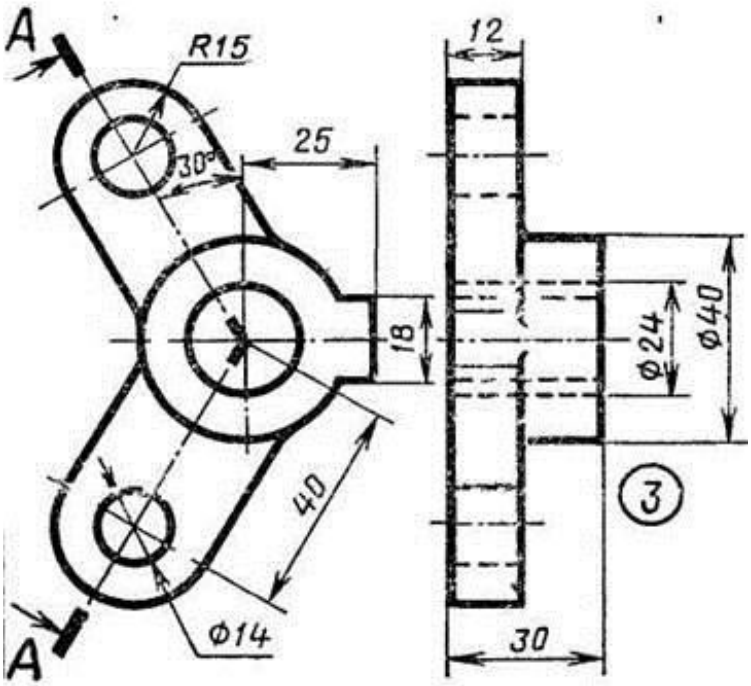

III ЗАДАНИЕ

Ответить на вопросы теста 9по вариантам

Ниже приведен пример одного теста:

Тест № 1 по теме: «Разрезы»

		Ответы		
п/п	**Задание**	**А**	**В**	**С**
1	Как изображаются в разрезе детали с тонкими стенками?	Тонкими стенками	Не штрихуют	штрихуют
2	Нужно ли показывать на половине вида внутренние очертания предмета?	Да	Иногда	Нет
3	Границей между видом и разрезам при соединении половины вида и половины разреза служат.....	Штриховая линия	Штрихпунктирная линия	Волнистая линия
4	Какой линией на чертеже разделяют часть вида и часть разреза?	Сплошная волнистая	Штрихпунктирная	Сплошная тонкая
5	В каких случаях на чертеже рекомендуют соединять половину вида и половину соответствующего разреза?	Деталь имеет две оси симметрии	Левая часть детали симметрична правой части	Верхняя часть детали симметрична нижней части
6	Как заштриховываются металлы и твердые сплавы в разрезах	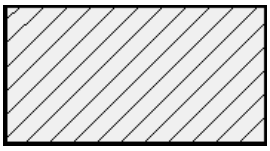	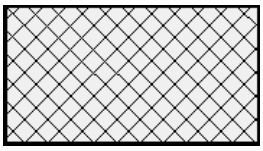	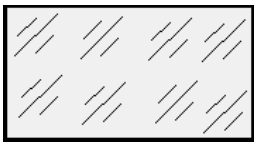

Эталон ответов к тестам по теме «Разрезы»

Тест №1 по теме: Разрезы

№	**1**	**2**	**3**	**4**	**5**	**6**
Ответы	**В**	**С**	**В**	**А**	**В**	**А**

V ЗАДАНИЕ

Условности и упрощения

Выполнить чертеж с исправлением допущенных ошибок

I вариант

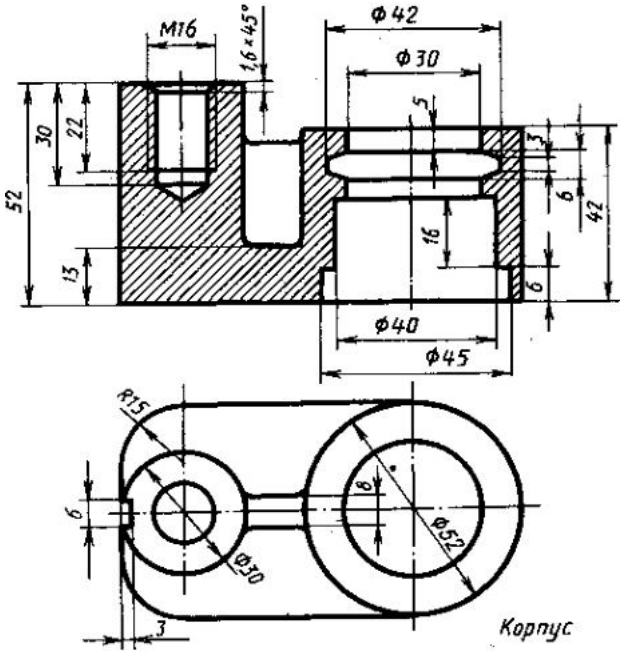

II вариант

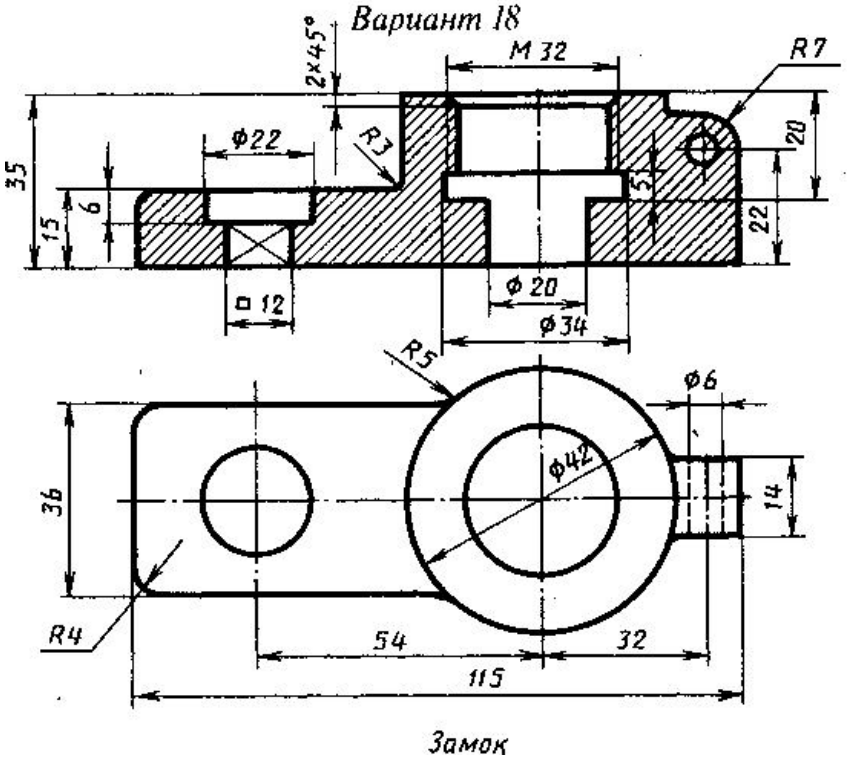

III вариант

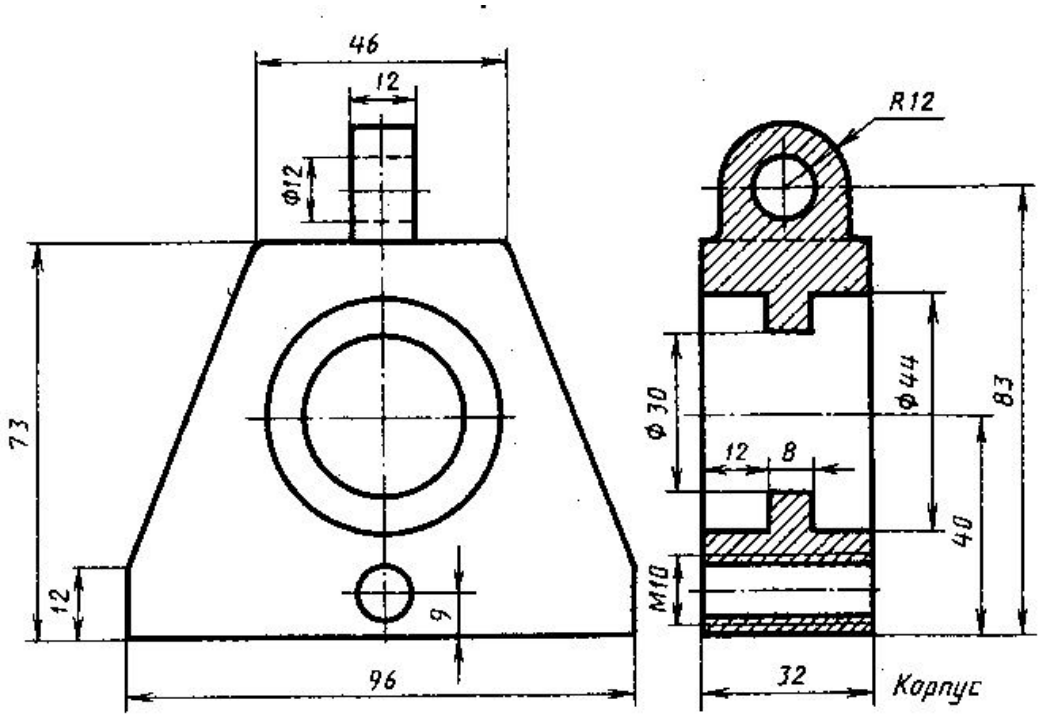

IV вариант

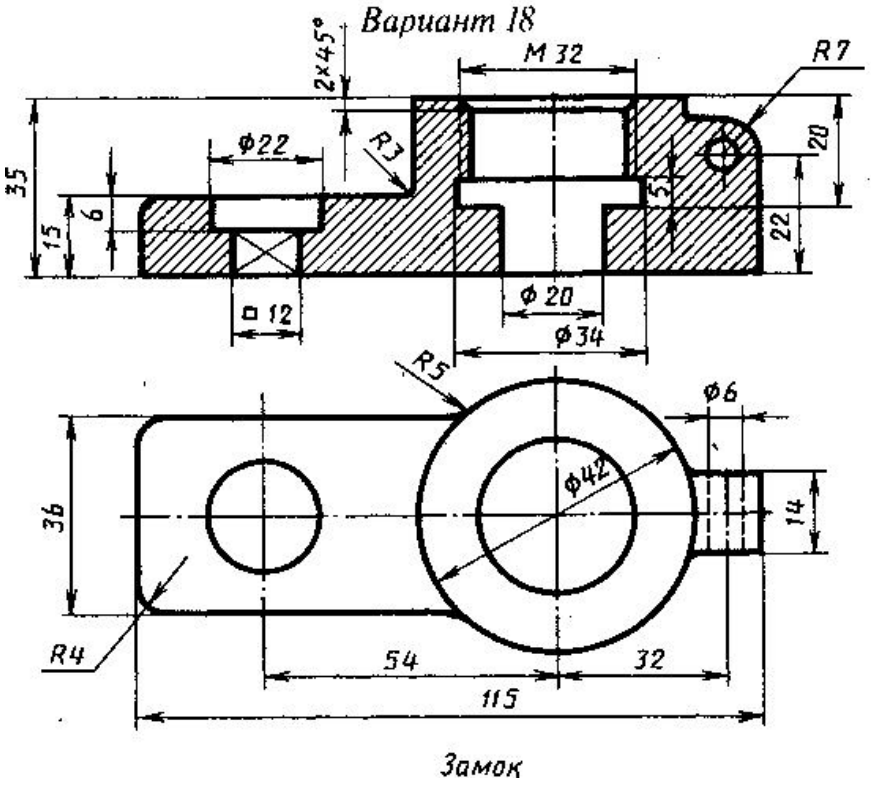

IV ЗАДАНИЕ

Разрезы на аксонометрических проекциях

Задание выдается по вариантам

По заданным линиям разметки удалить четвертую часть детали:

I вариант

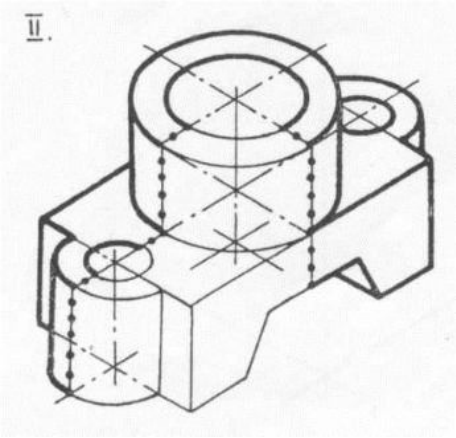

II вариант

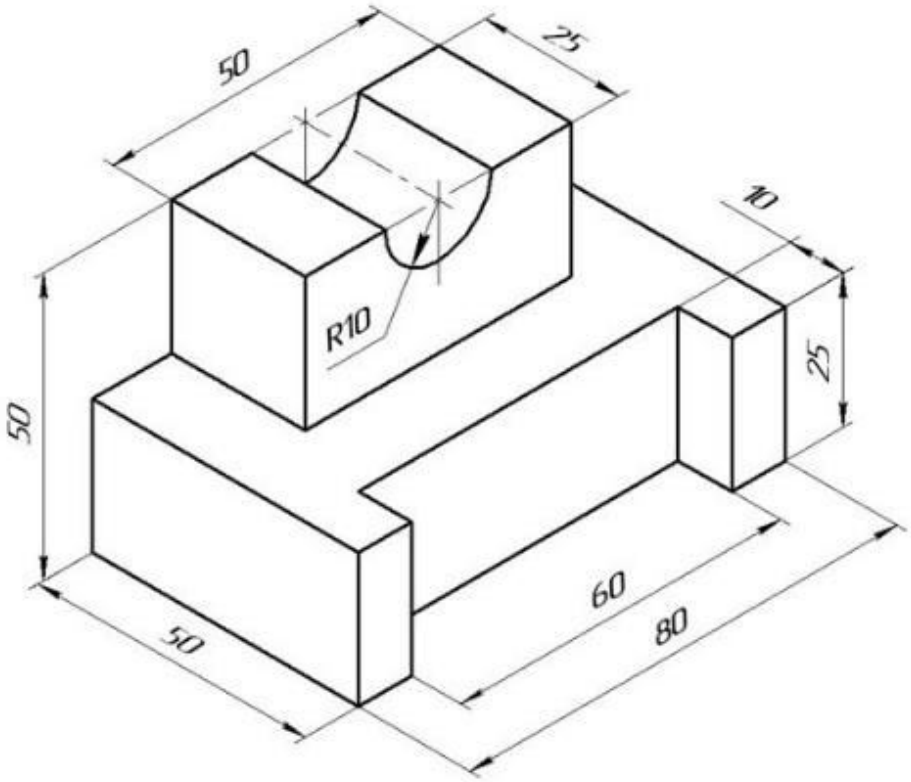

4. Подведение итогов урока Проверка выполненных заданий.

5. Домашнее задание: Доделать работы

Приложение 1.
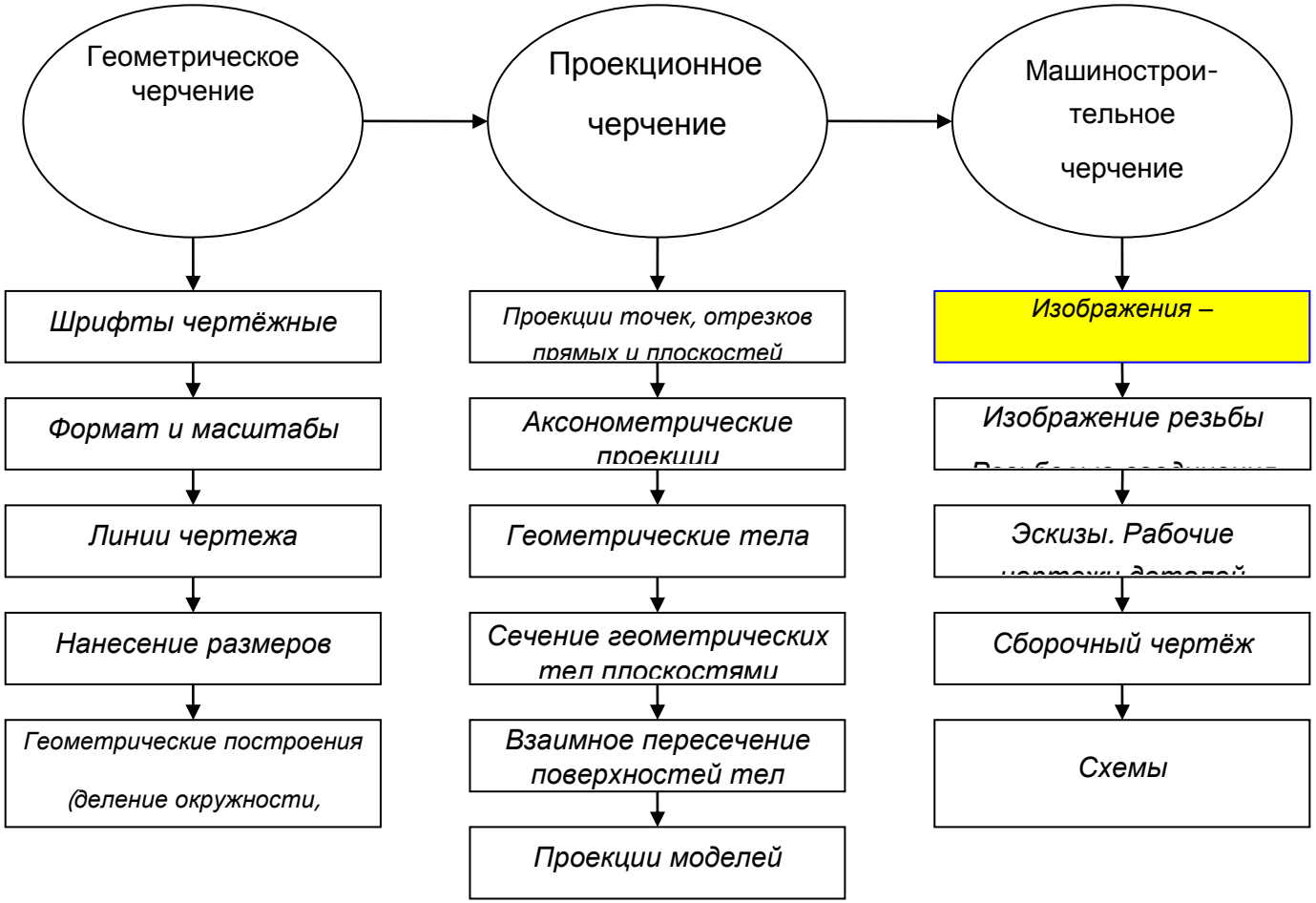
Классификация разрезов